Wersja z dnia 2020-03-13

Tabela wykonań Skrzynki Telemetrii v6

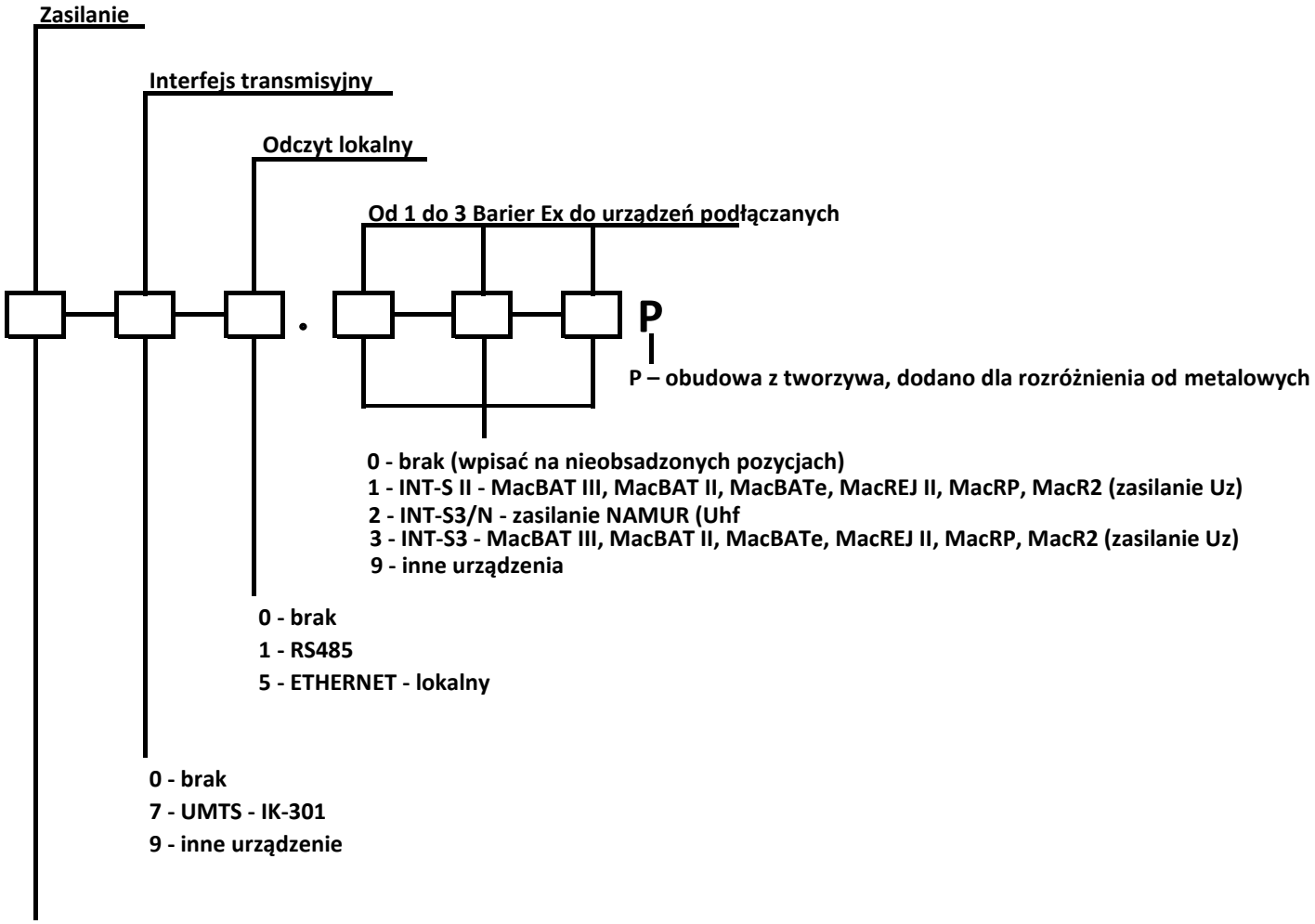

0 - zasilanie sieciowe 230VAC - małe
1 - zasilanie sieciowe 230VAC
2 - zasilanie sieciowe 230VAC z podtrzymaniem zasilania 24VDC
4 - zasilanie sieciowe 230VAC z baterią słoneczną 130W, akumulator 40Ah
5 - zasilanie sieciowe 230VAC do zabudowy MacMAT-a zasilanego z 24VDC z podtrzymaniem zasilania 24VDC